SILLA P BAHÍA

FICHA TÉCNICA

GARANTÍA 3 AÑOS

Silla Presidente **BAHÍA**

Cabecero 2D ajustable en altura y ángulo.

Soporte lumbar 3D ajustable en diferentes alturas, ángulos y profundidades.

Brazos 3D ajustables en altura, ángulo y profundidad con PAD blando PU para un mayor confort.

Espuma inyectada de alta densidad (d50) que ayuda a soportar jornadas más largas.

Base de acero cromado para mayor elegancia, que da mayor resistencia.

Cilindro neumático ajustable en altura en diferentes posiciones, mediante palanca.

Rodachinas en nylon con banda de goma.

MEDIDAS BAHIA

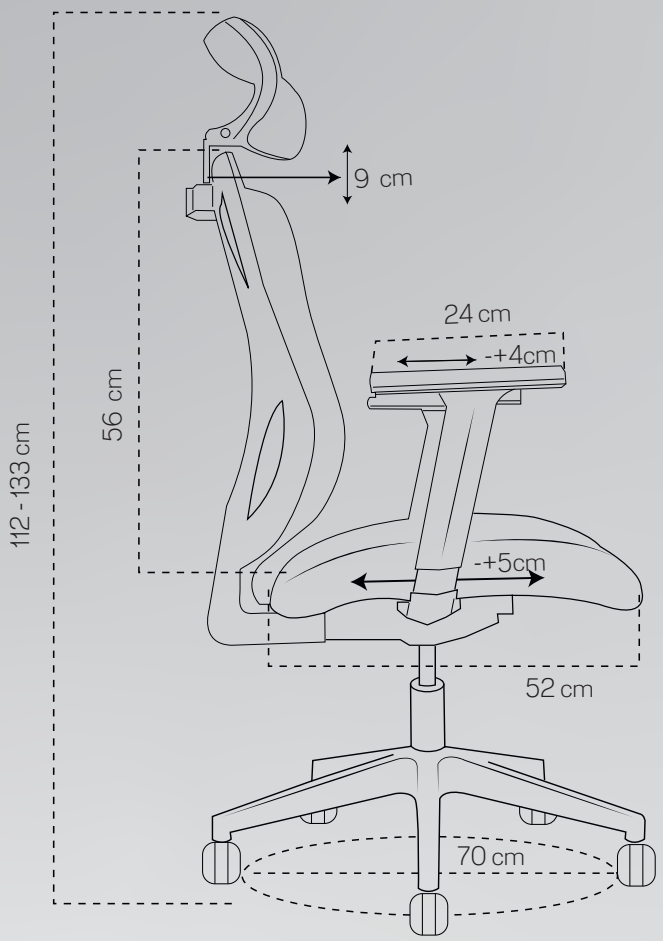

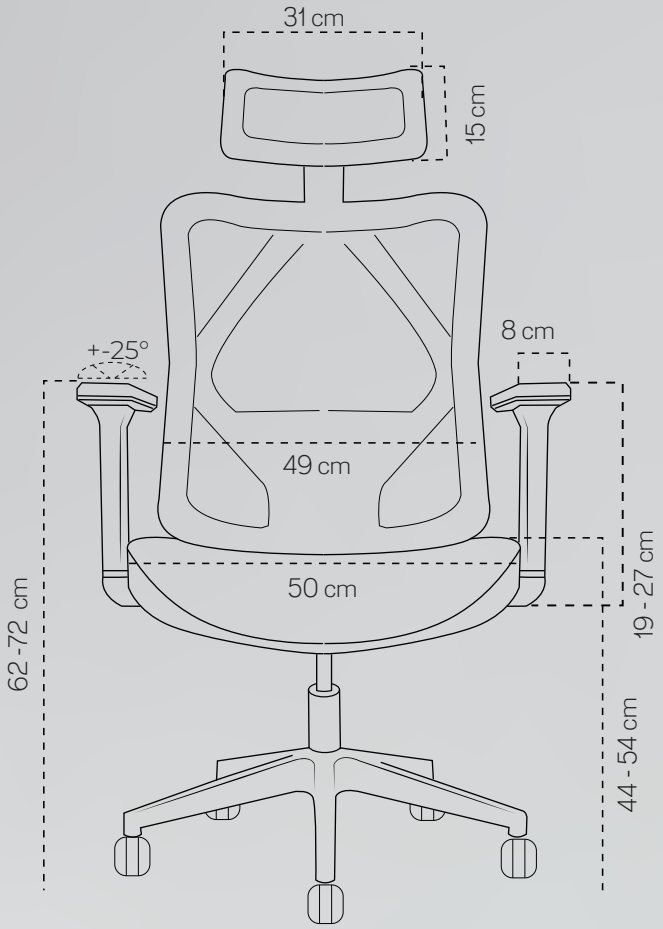

120 kg peso que soporta

16.3 kg peso de la silla.

107640 Volumen por 1 caja.

DIMENSIONES EN CM

ALTURA ESPALDAR	49 cm
PROFUNDIDAD ASIENTO	52 cm
ALTURA MÍNIMA AL BRAZO DESDE EL PISO	62 cm
ALTURA MÁXIMA AL BRAZO DESDE EL PISO	72 cm
ALTURA MÍNIMA BRAZO	19 cm
ALTURA MÁXIMA BRAZO	27 cm
PROFUNDIDAD PAD BRAZO	24 cm
ALTURA CABECERO	15 cm
ANCHO ESPALDAR	49 cm
ANCHO ASIENTO	50 cm

RANGO DE PROFUNDIDAD DEL ASIENTO	+-5cm
ALTURA MÍNIMA AL ASIENTO	44 cm
ALTURA MÁXIMA AL ASIENTO	54cm
ANCHO PAD BRAZO	8 cm
AJUSTE DEL PAD EN PROFUNDIDAD PAD	+-4 cm
AJUSTE DEL PAD EN ÁNGULO	+- 25°
ANCHO CABECERO	31 cm
RANGO AJUSTE ALTURA CABECERO	9 cm
ALTURA TOTAL SILLA AL CABECERO	112 - 133 cm
DIÁMETRO DE LA BASE	70 cm

Las medidas pueden variar dependiendo de los materiales y componentes utilizados.

Silla Presidente **Bahía**

FUNCIONES

Mecanismo Syncro: reclina aprox. 120° con 4 ángulos de bloqueo.

Brazos 3D ajustables en diferentes alturas, ángulos y profundidades.

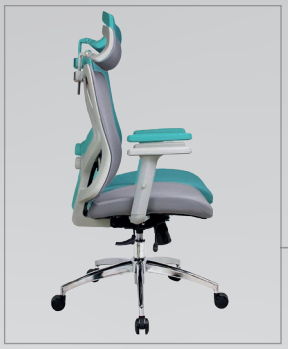

Ajustable en altura, por medio de cilindro neumático.

Cabecero ajustable en diferentes alturas y ángulos.

Soporte lumbar 3D ajustable en altura, profundidad y ángulo.

Asiento con slider para ajustar el asiento en profundidad.

Mantenimiento

1. Condiciones de Uso

Utiliza los productos exclusivamente en espacios interiores, secos y con buena ventilación.
No excedas la capacidad de carga indicada en cada producto (peso máximo sugerido para sillas, escritorios, brazos de monitor, etc).

2. Limpieza y Mantenimiento

Limpia regularmente con un paño suave, seco o ligeramente humedecido con agua.
Para manchas difíciles, usa jabón neutro sin solventes ni químicos abrasivos.

4. Manejo y Transporte

Cuando requieras mover el producto, hazlo con cuidado y evita arrastrarlo para no dañar patas, ruedas o estructuras.
Asegúrate de que todas las piezas estén firmemente ajustadas antes de volver a usarlo después de moverlo o desmontarlo.

5. Piezas Móviles y Tornillería

Revisa periódicamente tornillos, ruedas, pistones y demás piezas móviles para asegurarte de que estén bien ajustados.
Si notas ruidos, movimientos inusuales o desgaste visible, detén su uso y contáctanos para soporte.