SILLA PRESIDENTE LUMA

FICHA TÉCNICA

GARANTÍA 3 AÑOS

Silla Presidente **Luma**

SILLA PRESIDENTE LUMA

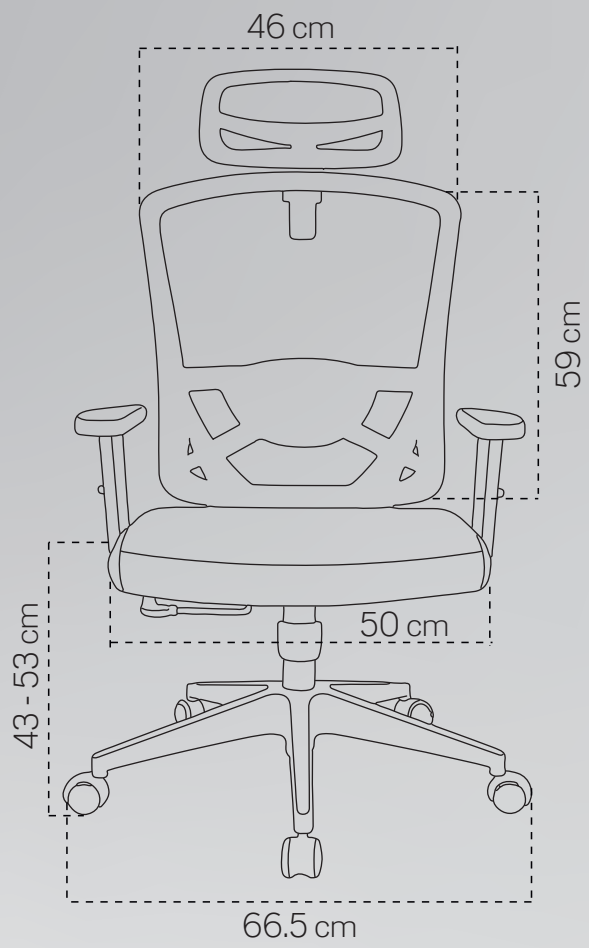

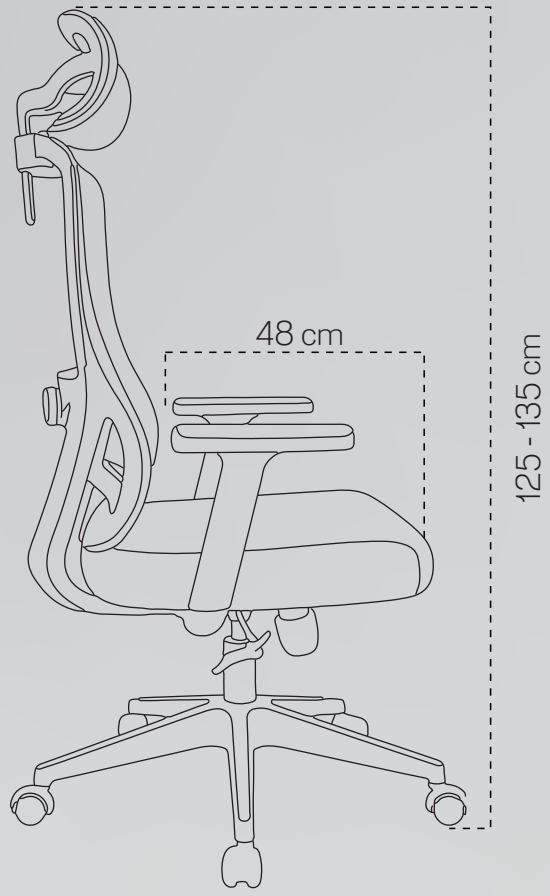

120 Kg
Peso que soporta.

12,6 Kg
Peso de la silla.

116928
Volumen por 1 caja.

DIMENSIONES EN CM

ALTURA TOTAL	125 - 135 cm
ALTURA DEL ASIENTO	43 - 53cm
ALTURA DEL RESPALDO	59cm
ANCHO DEL RESPALDO	46 cm
ANCHO DEL ASIENTO	50 cm
PROFUNDIDAD DEL ASIENTO	48 cm
ANCHO TOTAL	66.5 cm

Las medidas pueden variar dependiendo de los materiales y componentes utilizados.

Silla Presidente **Luma**

FUNCIONES

Mecanismo basculante, reclina aprox. 120°.

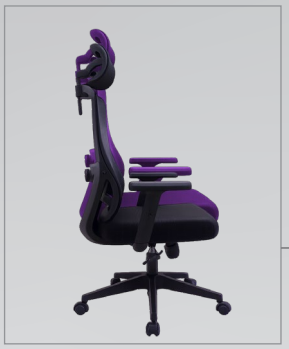

Ajustable en altura, por medio de cilindro neumático.

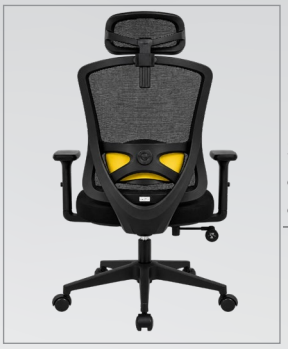

Soporte lumbar 3D ajustable en altura, ángulo e inclinación.

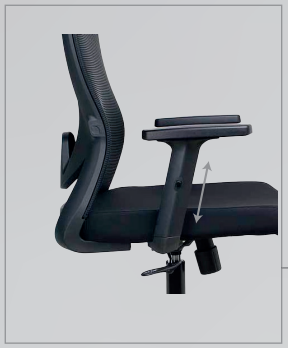

Brazos ajustables en diferentes alturas.

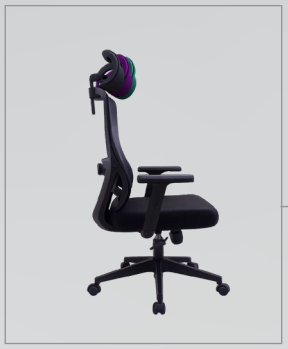

Cabecero 3D ajustable en altura, ángulo e inclinación.

Mantenimiento

1. Condiciones de Uso
Utiliza los productos exclusivamente en espacios interiores, secos y con buena ventilación.
No excedas la capacidad de carga indicada en cada producto (peso máximo sugerido para sillas, escritorios, brazos de monitor, etc).

2. Limpieza y Mantenimiento
Limpia regularmente con un paño suave, seco o ligeramente humedecido con agua.
Para manchas difíciles, usa jabón neutro sin solventes ni químicos abrasivos.

4. Manejo y Transporte
Cuando requieras mover el producto, hazlo con cuidado y evita arrastrarlo para no dañar patas, ruedas o estructuras.
Asegúrate de que todas las piezas estén firmemente ajustadas antes de volver a usarlo después de moverlo o desmontarlo.

5. Piezas Móviles y Tornillería
Revisa periódicamente tornillos, ruedas, pistones y demás piezas móviles para asegurarte de que estén bien ajustados.
Si notas ruidos, movimientos inusuales o desgaste visible, detén su uso y contáctanos para soporte.