SILLA P GARDEN

FICHA TÉCNICA

GARANTÍA 3 AÑOS

Silla Presidente **GARDEN**

Cabecero 3D ajustable en altura, ángulo y profundidad.

Soporte lumbar 3D ajustable en diferentes alturas y profundidades.

Brazos 3D ajustables en altura, ángulo y profundidad con PAD blando PU para un mayor confort.

Espuma inyectada de alta densidad (d50) y mayor grosor que ayuda a soportar jornadas más largas.

Cilindro neumático ajustable en altura en diferentes posiciones, mediante palanca.

Base de acero cromado para mayor elegancia, que da mayor resistencia.

Rodachinas en nylon con banda de goma.

MEDIDAS GARDEN

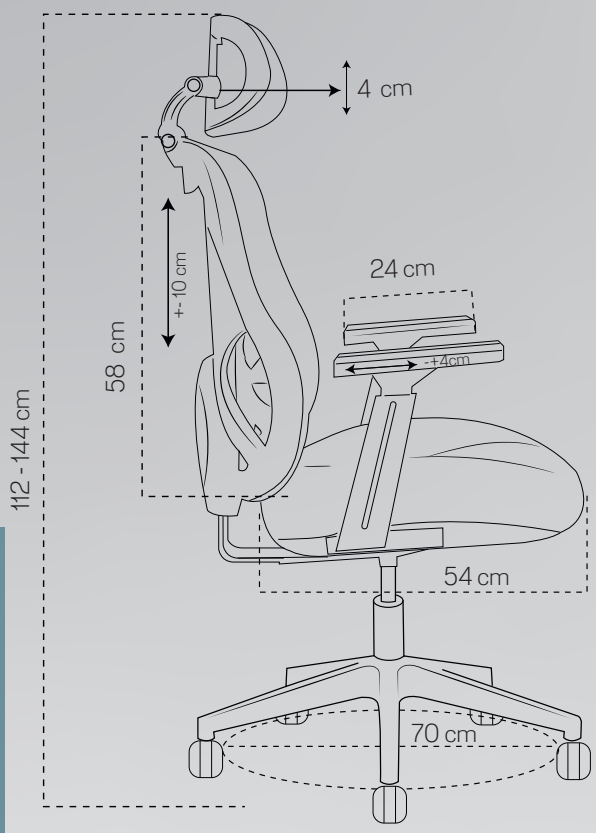

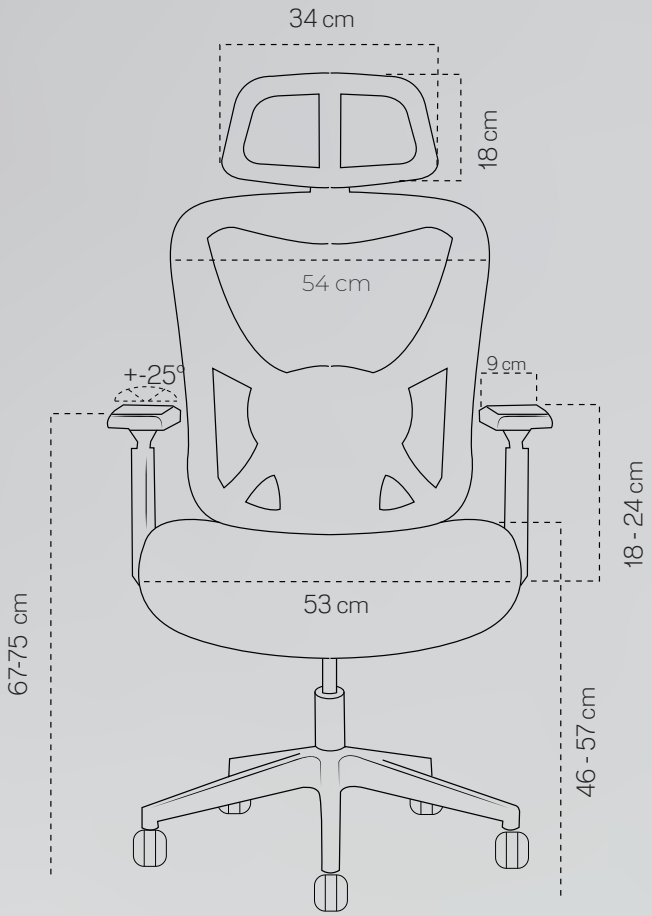

140 kg Peso que soporta

20.7 kg Peso de la silla.

136192 Volumen por 1 caja.

DIMENSIONES EN CM

ALTURA ESPALDAR	58 cm
PROFUNDIDAD ASIENTO	54 cm
ALTURA MÍNIMA AL BRAZO DESDE EL PISO	67 cm
ALTURA MÁXIMA AL BRAZO DESDE EL PISO	75 cm
ALTURA MÍNIMA BRAZO	18 cm
ALTURA MÁXIMA BRAZO	24 cm
PROFUNDIDAD PAD BRAZO	24 cm
ALTURA CABECERO	18 cm
ANCHO ESPALDAR	54 cm
ANCHO ASIENTO	53 cm

RANGO AJUSTE ALTURA ESPALDAR	+-10 cm
ALTURA MÍNIMA AL ASIENTO	46 cm
ALTURA MÁXIMA AL ASIENTO	57cm
ANCHO PAD BRAZO	9 cm
AJUSTE DEL PAD EN PROFUNDIDAD PAD	+-4 cm
AJUSTE DEL PAD EN ÁNGULO	+- 25°
ANCHO CABECERO	34 cm
RANGO AJUSTE ALTURA CABECERO	4 cm
ALTURA TOTAL SILLA AL CABECERO	112 - 144 cm
DIÁMETRO DE LA BASE	70 cm

Las medidas pueden variar dependiendo de los materiales y componentes utilizados.

Silla Presidente **Garden**

FUNCIONES

Mecanismo Syncro: reclina aprox. 120° con 3 ángulos de bloqueo.

Brazos 3D ajustable en diferentes alturas, ángulos y profundidad.

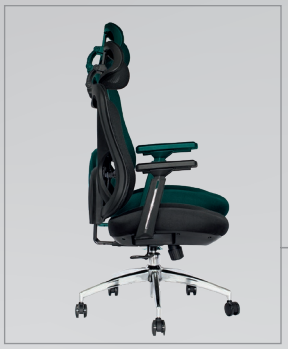

Ajustable en altura, por medio de cilindro neumático.

Cabecero ajustable en diferentes alturas y ángulos.

Soporte lumbar 3D ajustable en altura y profundidad.

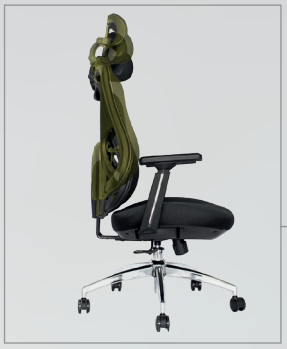

Espaldar ajustable en altura para un mejor ajuste.

Mantenimiento

1. Condiciones de Uso

Utiliza los productos exclusivamente en espacios interiores, secos y con buena ventilación.
No excedas la capacidad de carga indicada en cada producto (peso máximo sugerido para sillas, escritorios, brazos de monitor, etc).

2. Limpieza y Mantenimiento

Limpia regularmente con un paño suave, seco o ligeramente humedecido con agua.
Para manchas difíciles, usa jabón neutro sin solventes ni químicos abrasivos.

4. Manejo y Transporte

Cuando requieras mover el producto, hazlo con cuidado y evita arrastrarlo para no dañar patas, ruedas o estructuras.
Asegúrate de que todas las piezas estén firmemente ajustadas antes de volver a usarlo después de moverlo o desmontarlo.

5. Piezas Móviles y Tornillería

Revisa periódicamente tornillos, ruedas, pistones y demás piezas móviles para asegurarte de que estén bien ajustados.
Si notas ruidos, movimientos inusuales o desgaste visible, detén su uso y contáctanos para soporte.